<u>មេរៀនទី១៤</u>

ផ្ទៃក្រឡាពហុកោណ

ទ្រឹស្តីបទ : ផ្ទៃក្រឡាប្រលេឡូក្រាមដែលមានបាត b និងកំពស់ h កំណត់ដោយ$S = b \times h$ ។
សម្គាល់ : ដោយអង្កត់ទ្រូងនិងជ្រុងប្រលេឡូក្រាមបង្កើតបានត្រីកោណពីរប៉ុនគ្នានោះផ្ទៃក្រឡាត្រីកោណ
កណត់ដោយ $S = \frac{1}{2} b \times h$ ។

1. បើប្រលេឡូក្រាមនៃរូបខាងស្តាំមានបាត
   ស្មើនឹង $8cm$ និងកំពស់ស្មើនឹង $3cm$។
   ក. គណនាផ្ទៃក្រឡានៃប្រលេឡូក្រាម
   ខ. គណនាផ្ទៃក្រឡាត្រីកោណ ADB ។

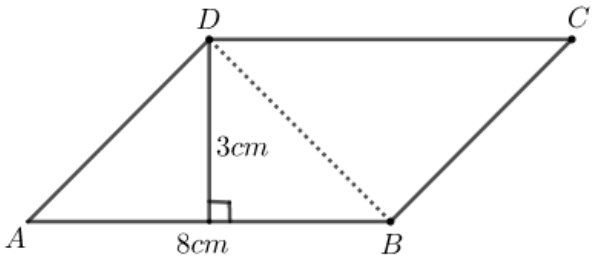

2. គណនាផ្ទៃក្រឡាប្រផេះនៃរូបខាងក្រោម

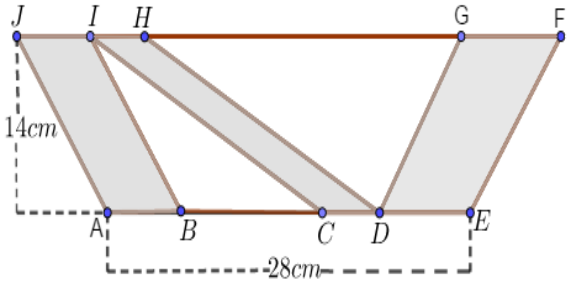

3. $ABCD$ ជាប្រលេឡូក្រាមដែលមាន $AB = 9cm$
   $AD = 6cm$ និង $BK = 8cm$។
   ក. គណនាផ្ទៃក្រឡាប្រលេឡូក្រាម
   ខ. គណនាតម្លៃ x

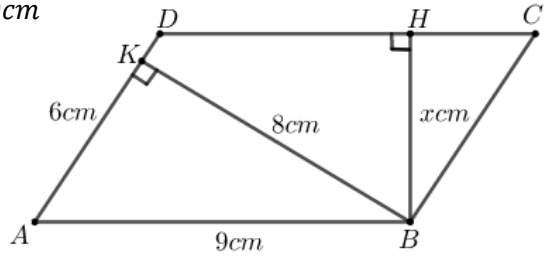

ទ្រឹស្តីបទ : ផ្ទៃក្រឡាចតុកោណស្មើដែលមានអង្កត់ទ្រូងមានរង្វាស់ d និង d' កំណត់ដោយ$S = \frac{1}{2} d \times d'$ ។

4. ចតុកោណស្មើមួយមានអង្កត់ទ្រូងប្រវែង $13cm$ និង $14cm$។ គណនាផ្ទៃក្រឡានៃចតុកោណស្មើនោះ។

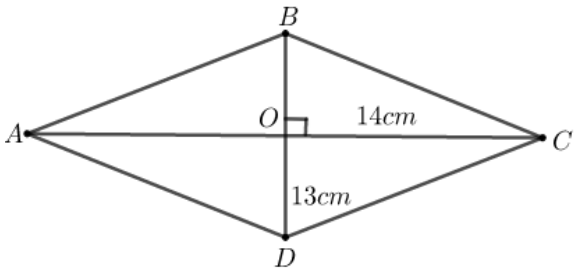

5. ចតុកោណស្មើមួយមានផ្ទៃក្រឡា$1000mm^2$។ បើអង្កត់ទ្រូងខ្លីមានរង្វាស់ $10mm$ គណនារង្វាស់អង្កត់ទ្រូងវែង។
6. ចតុកោណស្មើមួយមានផ្ទៃក្រឡា $120cm^2$។ បើអង្កត់ទ្រូងវែងមានរង្វាស់ $30cm$ ។
   គណនារង្វាស់ជ្រុងនៃចតុកោណស្មើ។

ទ្រឹស្តីបទ : ផ្ទៃក្រឡាចតុកោណញ្ញាយដែលបាតមានរង្វាស់ b , b'និងកំពស់ h កំណត់ដោយ $S = \frac{1}{2}(b + b') \times h$។

7. ប្លង់ដីនៃកសិដ្ឋានមួយមានរាងជាចតុកោណញ្ញាយត្រូវបានចែកជាពីប្លង់ដីដូចរូបខាងស្តាំ។ តើប្លង់ដីមួយណាមានទំហំធំជាង? តើធំជាងប៉ុន្មានម៉ែត្រការ?

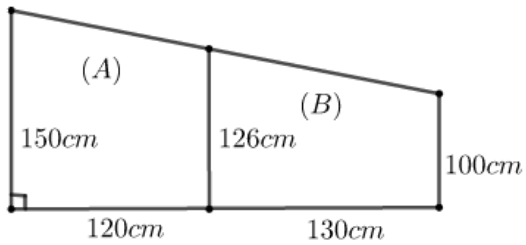

8. ច្រកចូលនៃអាគារមួយមានរាងជាចតុកោណកែងបន្តប់ចតុកោណញ្ញាយសមបាតពីលើដូចរូប។
   គណនាផ្ទៃក្រឡានៃច្រកចូលនៃអាគារនោះ។

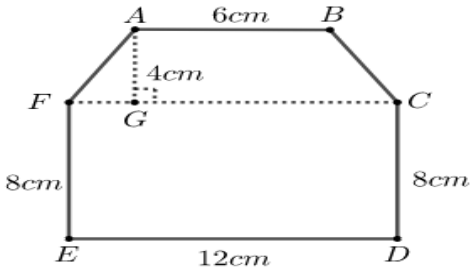

9. ក. គណនាតម្លៃ x ក្នុងរូបទី 1 ។
   ខ. គណនាផ្ទៃក្រឡានិងបរិមាត្រនៃរូបទី 2 ។

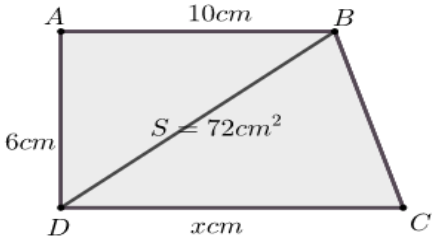

រូបទី 1

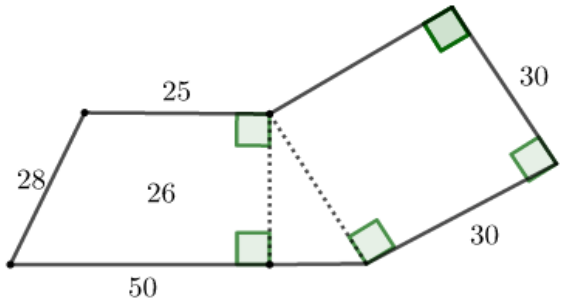

រូបទី 2

10. ចូរបំពេញតារាងខាងក្រោមឲ្យបានត្រឹមត្រូវ

	បាត(cm)	កម្ពស់(cm)	ផ្ទៃក្រឡា(cm^2)
ក	12	7	?
ខ	?	6	42
គ	7.8	?	42.9

11. គណនា x និង y នៃរូបខាងក្រោម

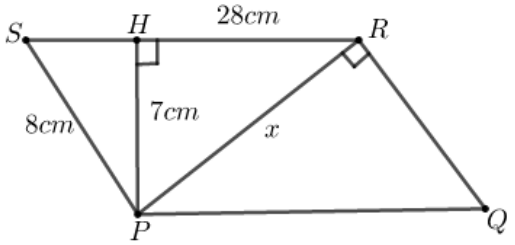

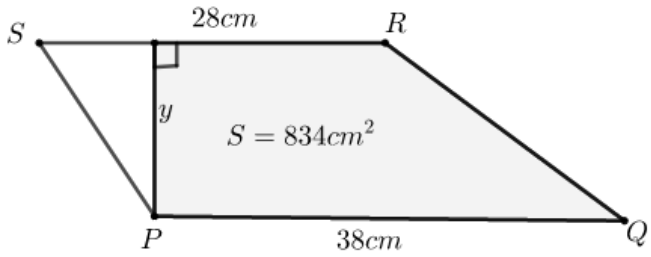

12. ចូរបំពេញតារាងខាងក្រោមឲ្យបានត្រឹមត្រូវ

	បាតតូច(cm)	បាតធំ(cm)	កម្ពស់	ផ្ទៃក្រឡា(cm^2)
ក	7	11	6	
ខ	8	?	14	126
គ	5	?	8	72

13. ជ្រុង AB និង DC នៃចតុកោណ $ABCD$ កែងទៅនឹងអង្កត់ទ្រូង AC ។ គេឲ្យ $AB = 2cm$, $DC = 8cm$ និងផ្ទៃក្រឡាត្រីកោណ ABC ស្មើនឹង $2cm^2$ ។ គណនា

ក. ប្រវែងជ្រុង AC ។

ខ. ផ្ទៃក្រឡានៃចតុកោណ $ABCD$ ។

14. ក្នុងរូបខាងស្តាំគេមាន $AB = 17cm$, $DC = 25cm$
$AP = 8cm$, $BQ = 5cm$, $CR = 14cm$
និង $CS = 3cm$ ។ គណនាផ្ទៃក្រឡាប្រផេះ ។

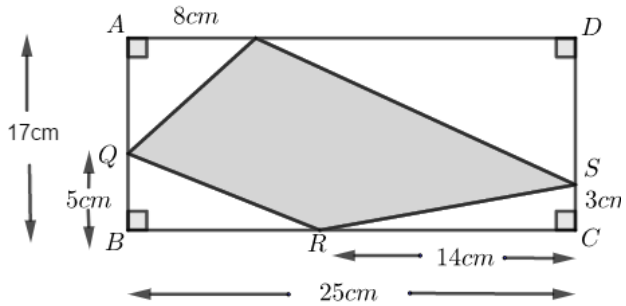

15. គណនាផ្ទៃក្រឡាផ្នែកប្រផេះខាងក្រោម

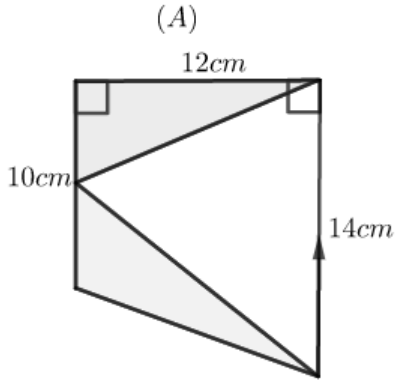

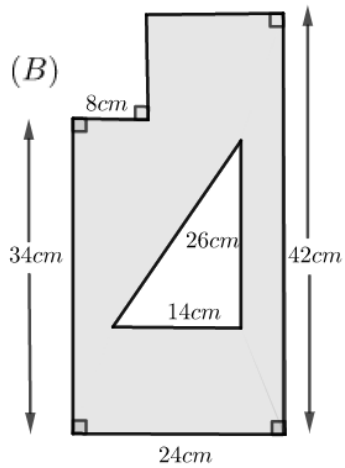

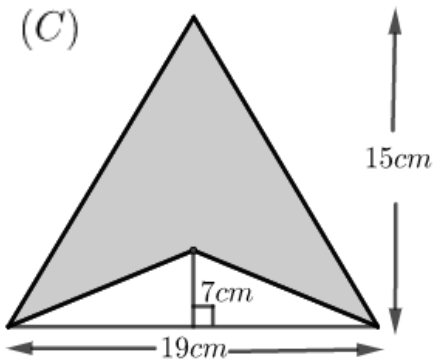

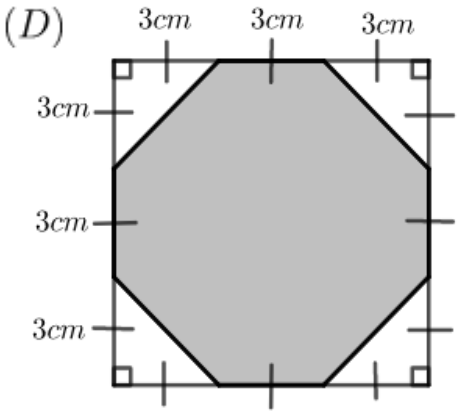

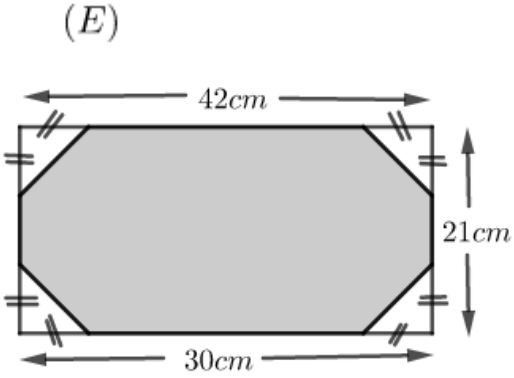

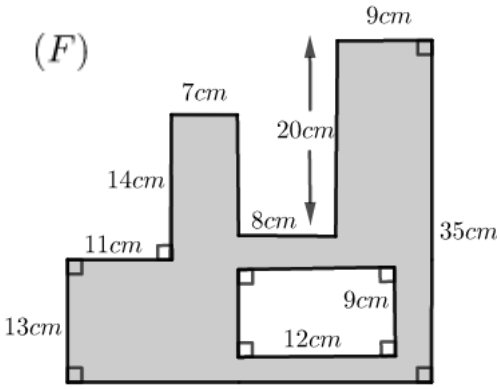

16. គណនាផ្ទៃក្រឡានិងបរិមាត្រនៃរូបខាងក្រោម

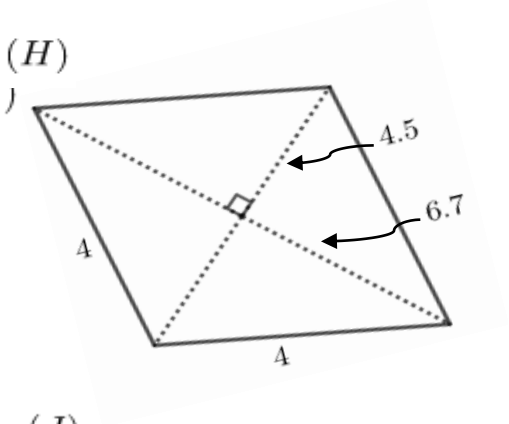

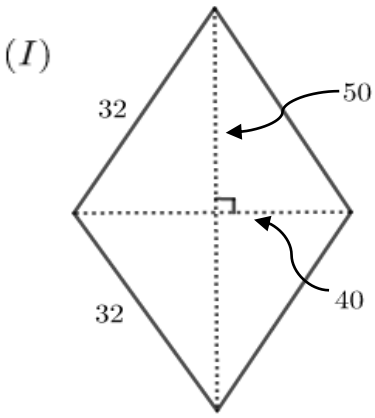

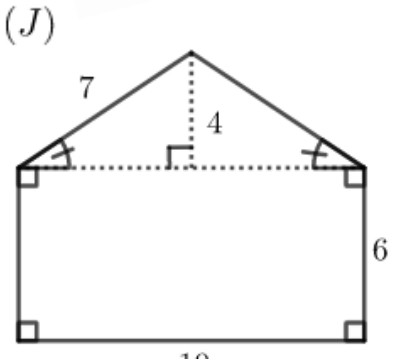

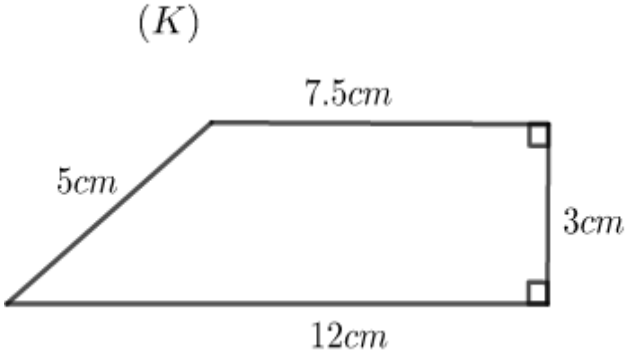

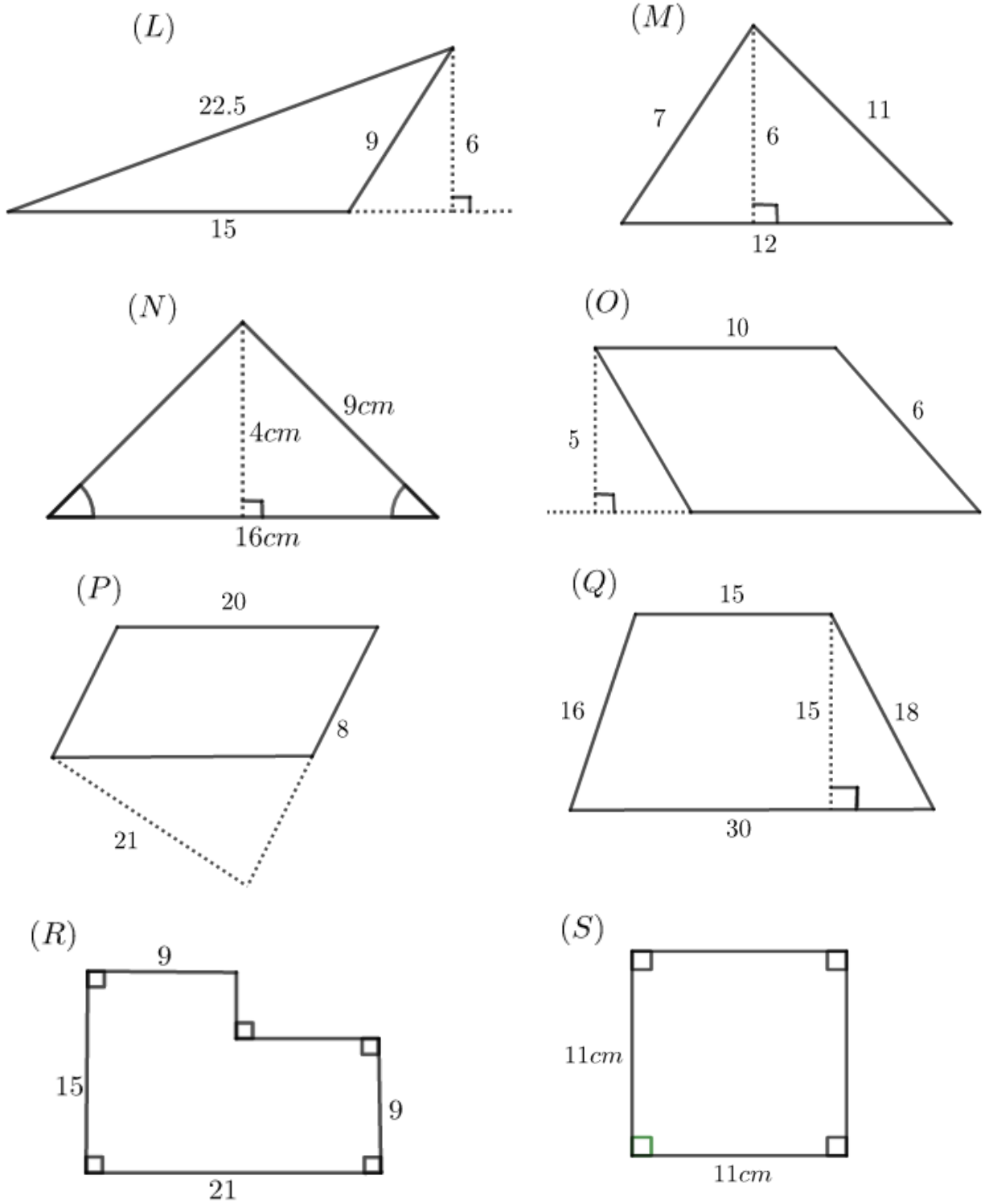

17. ចំការកៅស៊ូមួយមានរាងចតុកោណកែងដែលមានបណ្តោយប្រវែង $5km$ និងទទឹងមានប្រវែង $2.3km$ ។ គណនាផ្ទៃក្រឡាចំការកៅស៊ូគិតជាហិចតា។
18. សួនច្បារផ្កាកុលាបមួយមានរាងត្រីកោណដែលមានបាត $5m$ និងកំពស់ $3m$។ បើគេដាំផ្កាកុលាបមួយដើមត្រូវការផ្ទៃ $0.5m^2$។ តើគេអាចដាំកុលាបបានប៉ុន្មានដើមក្នុងសួនច្បារនោះ។
19. ជ្រុងម្ខាងនៃអាគារមានរាងចតុកោណញ្ចាយ។ បាតនៃអាគារមានប្រវែង $400m$ ហើយដំបូលនៃអាគារមានប្រវែង $150m$ ។ អាគារមានកម្ពស់ប្រវែង $500m$។ បើគេបំពេញជ្រុងនៃអាគារនេះ ដោយផ្ទាំងកញ្ចក់ដែលមួយផ្ទាំងមានផ្ទៃ$1m^2$ តើគេត្រូវប្រើកញ្ចក់អស់ប៉ុន្មានផ្ទាំង?